平成22年度東信高等学校ﾊﾞﾄﾞﾐﾝﾄﾝ1年生ﾀﾞﾌﾞﾙｽ大会 女子ダブルス

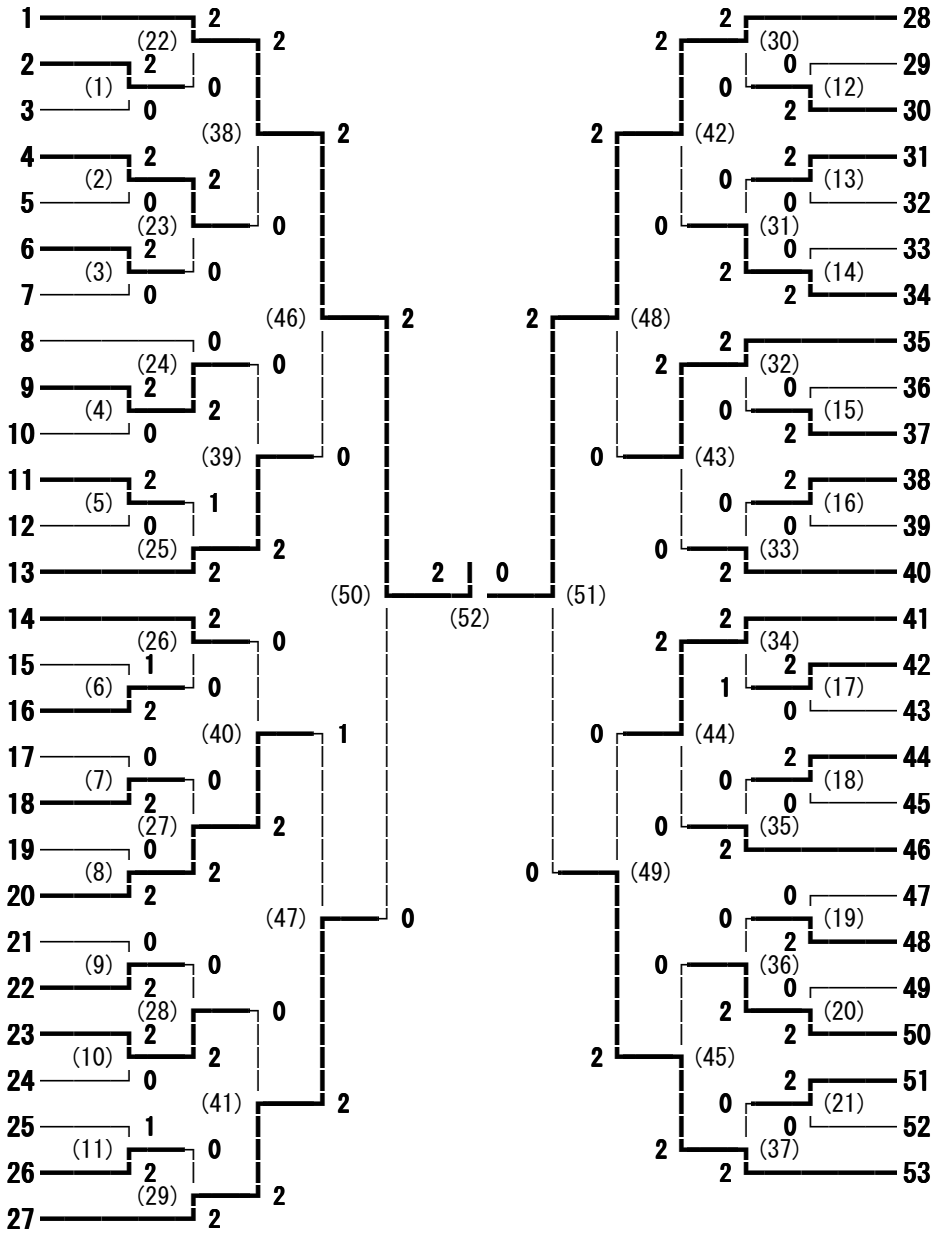

1	櫻井 恵莉・菊池 亜李沙	(野沢南)	
2	早出 里奈・常田 佳奈子	(小諸)	
3	佐藤 涼・笠原 綺萌	(上田染谷丘)	
4	六川 芙由美・岩崎 生宙	(野沢北)	
5	青木 和加奈・西本 華菜	(上田)	
6	萩 千絵・原 采見	(小海)	
7	白倉 清華・高橋 沙耶香	(東御清翔)	
8	馬場 優莉華・高橋 李	(小諸)	
9	大塚 聖加・齋藤 栞	(丸子修学館)	
10	相馬 舞佳・新津 さやみ	(岩村田)	
11	内田 木子・小林 彩乃	(上田染谷丘)	
12	大塚 裕香・小田切 萌	(上田東)	
13	阿部 優芽・清水 優	(上田西)	
14	山城 そのみ・春原 千奈美	(丸子修学館)	
15	工藤 恵・小林 芽生	(岩村田)	
16	橋詰 沙織・山岸 智美	(蓼科)	
17	小林 愛理・近藤 裕美	(上田)	
18	高坂 友理英・和田 千尋	(上田染谷丘)	
19	荻原 望未・遠山 朋美	(小諸)	
20	柳町 成美・高見澤 夢子	(野沢南)	
21	滝沢 都衣・山崎 華子	(上田千曲)	
22	小池 真理奈・堀口 愛華	(上田染谷丘)	
23	荒井 愛美・丸山 梨紗	(野沢南)	
24	別府 美希・市川 咲由理	(小諸)	
25	蒔田 映美・樋口 栞南	(小諸商業)	
26	篠原 咲保・佐塚 舞	(小海)	
27	大塚 舞・津田 英里奈	(上田東)	
28	小松 佳奈・金田 藍	(丸子修学館)	
29	小菅 結・窪田 祐衣	(上田西)	
30	赤尾 玲南・山岸 智美	(蓼科)	
31	佐藤 真紀・高柳 莉乃	(望月)	
32	金井 美穂・渡辺 あやの	(上田染谷丘)	
33	鮫島 美和子・山浦 芙美佳	(上田/丸子修)	
34	清水 葵・宮下 ほたる	(上田東)	
35	関 美結子・武舎 穂乃香	(小諸)	
36	岡村 愛・山岸 真衣	(上田染谷丘)	
37	河合 春乃・片岡 悠	(上田)	
38	栗林 歩美・花里 春香	(上田千曲)	
39	渡邉 明音・小林 亜実	(野沢北)	
40	古越 瑞菜・櫻井 美緒	(野沢南)	
41	杉本 佳代・臼田 真子	(野沢南)	
42	別府 美希・荻原 夢華	(小諸)	
43	市川 明歩・小林 愛理	(野沢北)	
44	市川 紗衣・宮坂 真理	(上田)	
45	山﨑 瑞葵・小林 いずみ	(染谷丘/上田東)	
46	土橋 ひかり・井出 真理恵	(小海)	
47	斉藤 夏美・蒔田 映美	(小諸商業)	
48	大工原 麻里奈・須田 菜奈未	(野沢南)	
49	小林 芽生・菊原 知代	(岩村田)	
50	山越 雅弓・深町 桃子	(上田東)	
51	梅原 彩加・滝沢 都衣	(上田千曲)	
52	荻原 里奈・高橋 かおり	(小諸)	
53	中村 由莉香・三井 絹子	(上田染谷丘)	