第13回長野県ジュニアバドミントン選手権東信地区大会 男子ダブルス
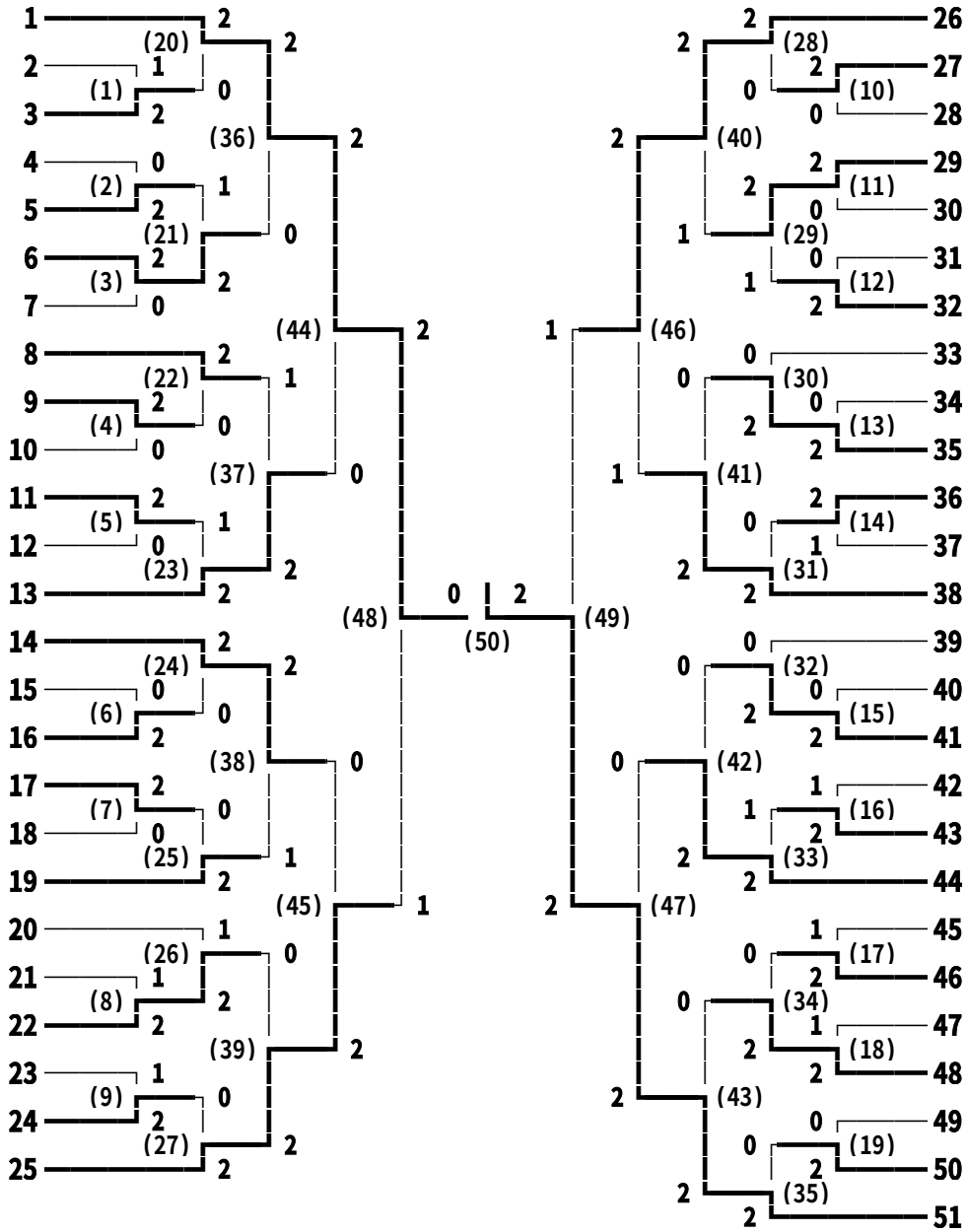
1	小相澤 勝也･中村 駿太	(上田千曲)
2	平林　駿･中屋　仁志	(小諸商業)
3	掛川 真樹･佐藤　鷹哉	(岩村田)
4	小沢 聡志･吉野 大輔	(望月)
5	竹花 海斗･小河原 大地	(上田西)
6	木村 鉄馬･中谷 瞭太	(上田染谷丘)
7	後藤 優介･羽柴 亮	(東御清翔)
8	佐藤 光司･中嶋 大地	(上田)
9	宮崎 泰地･勝見 直哉	(上田東)
10	三石 裕太郎･釜谷 優太	(野沢南)
11	柳沢　健人･竹内　大輝	(小諸)
12	山田 雄稀･村山 悠	(丸子修学館)
13	上原　元･羽毛田　哲椰	(野沢北)
14	小林 稜平･菊池 隆仁	(岩村田)
15	赤岡 大輔･金井 昴	(上田)
16	田村 優貴･古越 巧己	(上田染谷丘)
17	中嶋　春貴･花里　貴幸	(臼田)
18	中嶋 亮･宮澤 隆勢	(上田西)
19	星野 勇太･佐藤 颯海	(小諸商業)
20	羽田 哲人･塚田 晃輔	(丸子修学館)
21	関口 詠士･村越 祐介	(上田千曲)
22	西澤 秀哉･坂田 憲洋	(上田東)
23	篠原 光･日向 竣亮	(野沢南)
24	田中　健登･山家　渉	(野沢北)
25	小林　良太･上滝 峻	(小諸)
26	柳沢　竜之介･高寺 裕也	(小諸)
27	山浦 啓輔･加藤　諒	(臼田)
28	水澤　諒汰･多嶋田 陵	(小諸商業)
29	菊地 喜永･富井 崚介	(岩村田)
30	東城 直人･柳沢 直也	(上田)
31	高遠 勇･長岡　駿	(丸子修学館)
32	小市 真怜･堀 幸一	(上田染谷丘)
33	菊池 将真･児玉 航希	(上田西)
34	花岡　大輔･村上　拓	(野沢北)
35	中城 祐哉･柳沢 凌二	(上田千曲)
36	丸山 航･荒井 一弥	(東御清翔)
37	由井 荘･中島　徹哉	(野沢南)
38	藤澤 知真･木下 倭	(上田東)
39	嶋崎　成真･篠原 翼	(臼田)
40	藤本 達也･中村 洸樹	(上田染谷丘)
41	土屋 幸太･山浦　祥希	(小諸商業)
42	滝澤 真次･丸山 伸之	(上田)
43	宮澤 希光･上野 和真	(丸子修学館)
44	関 幸輝･山嵜 尊博	(上田千曲)
45	井出 尊士･髙見澤 諒	(小海)
46	堀内 良雅･堀内 力斗	(上田東)
47	中澤 昌也･横堀 浩平	(岩村田)
48	小林　知朗･飯島　俊裕	(野沢北)
49	石澤 利朗･小川原 健太	(東御清翔)
50	半田　舜介･山越　寛治	(小諸)
51	井出 進之介･木次 孝太	(野沢南)