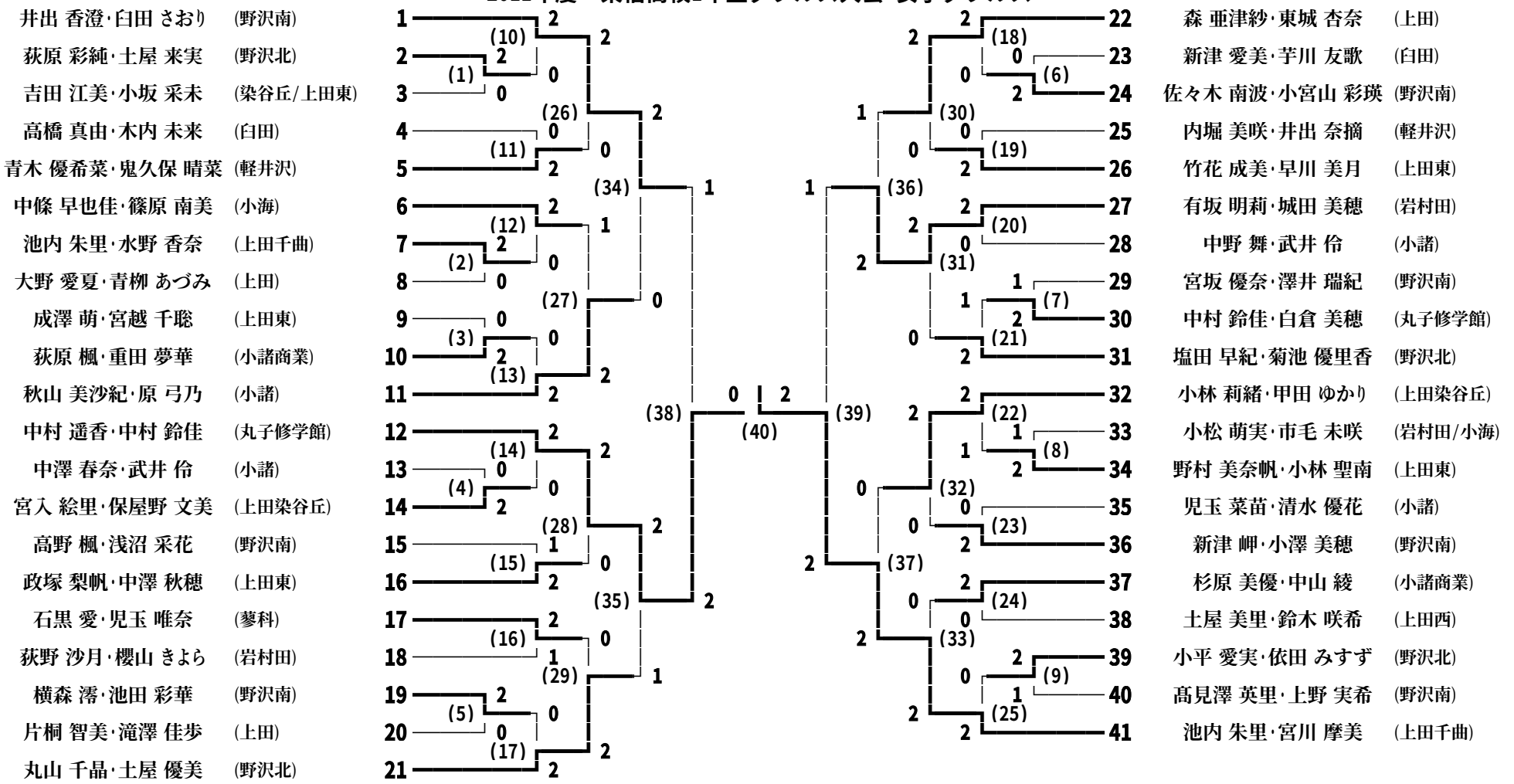2011年度　東信高校1年生ダブルス大会 女子ダブルス